VÁMOSGYÖRK

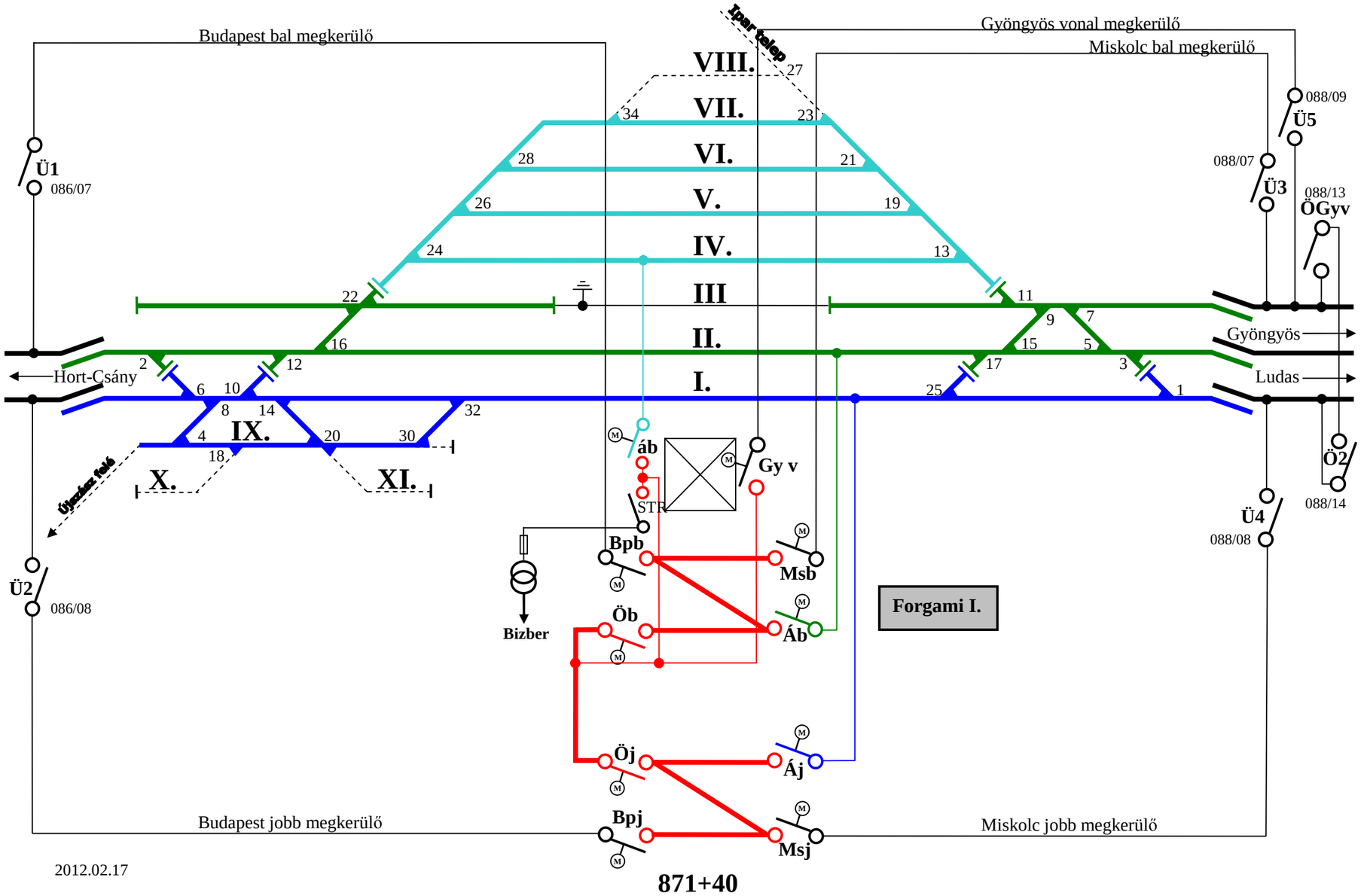

2012.02.17